平成25年度　第28回香川県高等学校新チーム強化バドミントン大会

平成26年2月1日　坂出市立体育館
19:20終了

男女とも1位校が総体第5シード、2位校が第6シードを獲得

第5、第6シード決定トーナメント （男　子）　22校

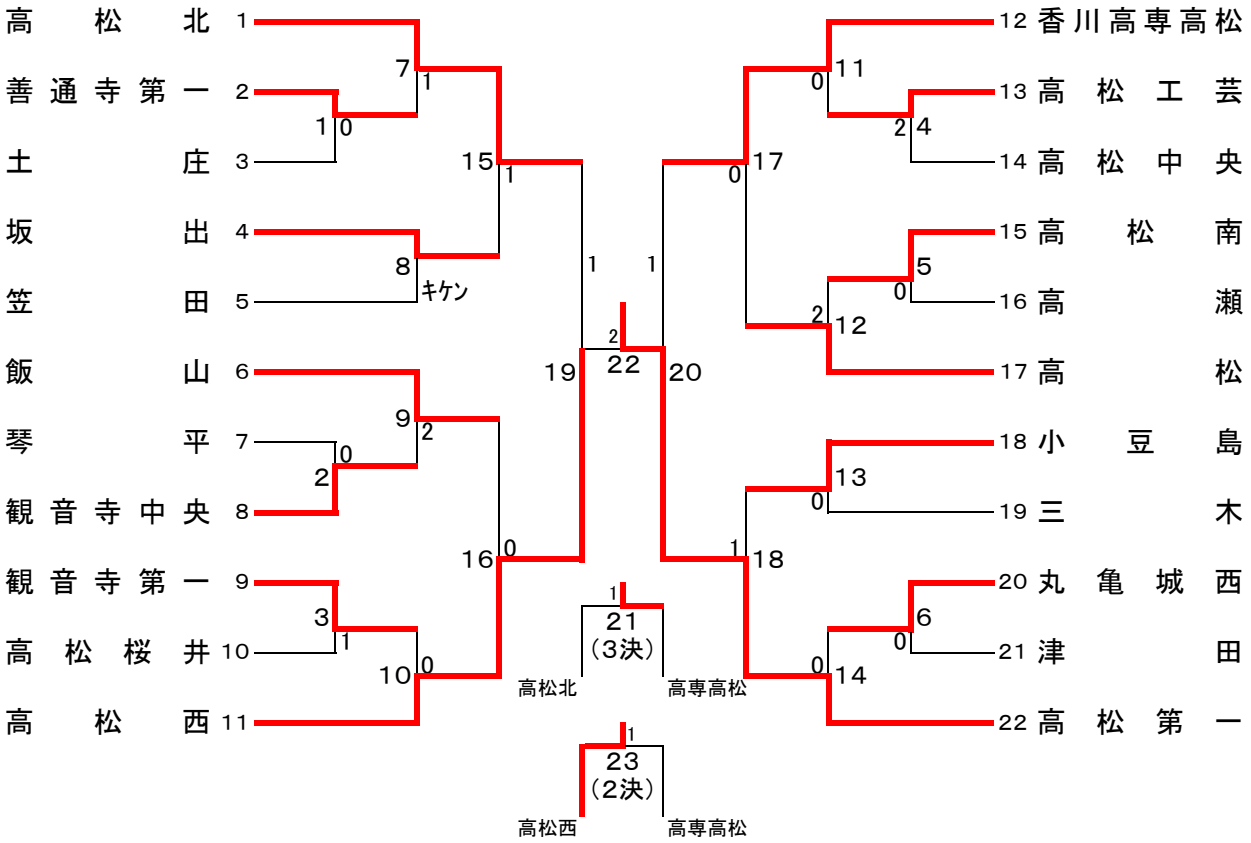
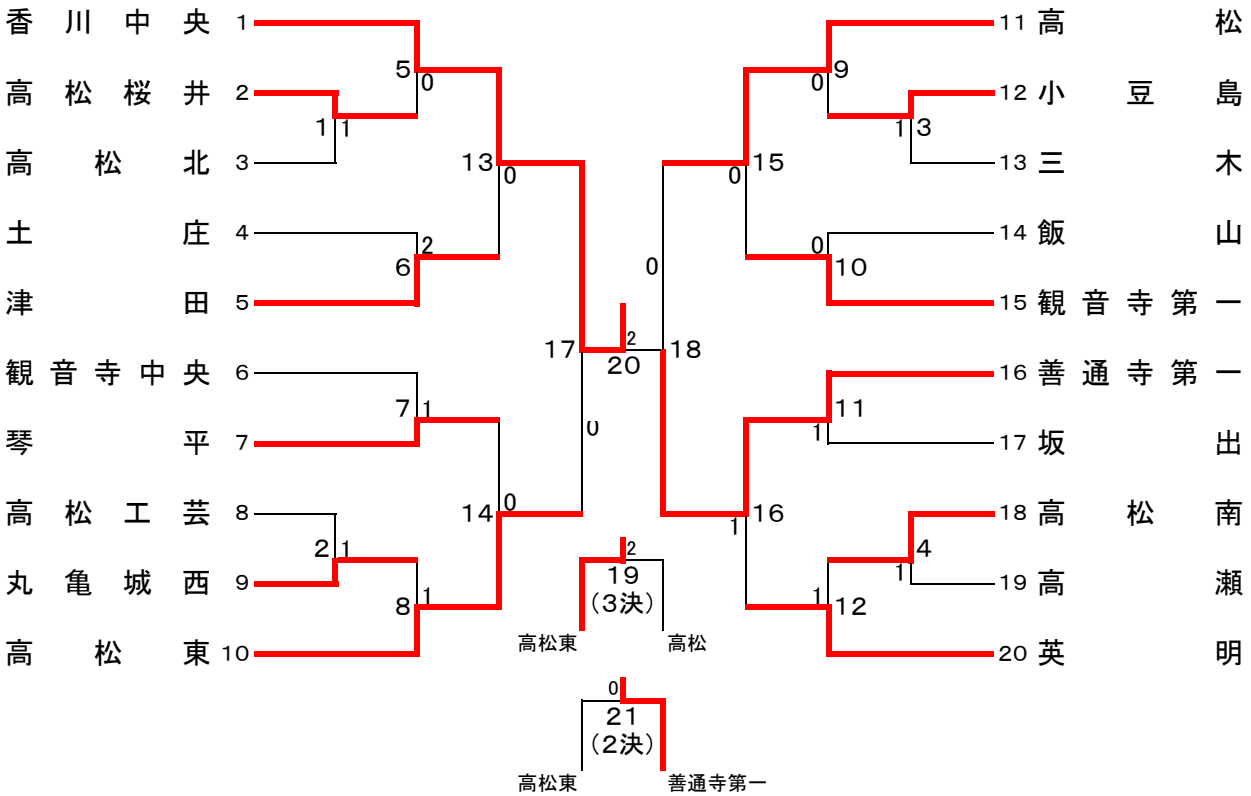
第5、第6シード決定トーナメント （女　子）　20校