令和3年度　第74回四国高等学校バスケットボール選手権大会

令和3年6月19日(土)、20日(日)　　A･Bコート…高松市総合体育館　C･Dコート…香川総合体育館

【男子】

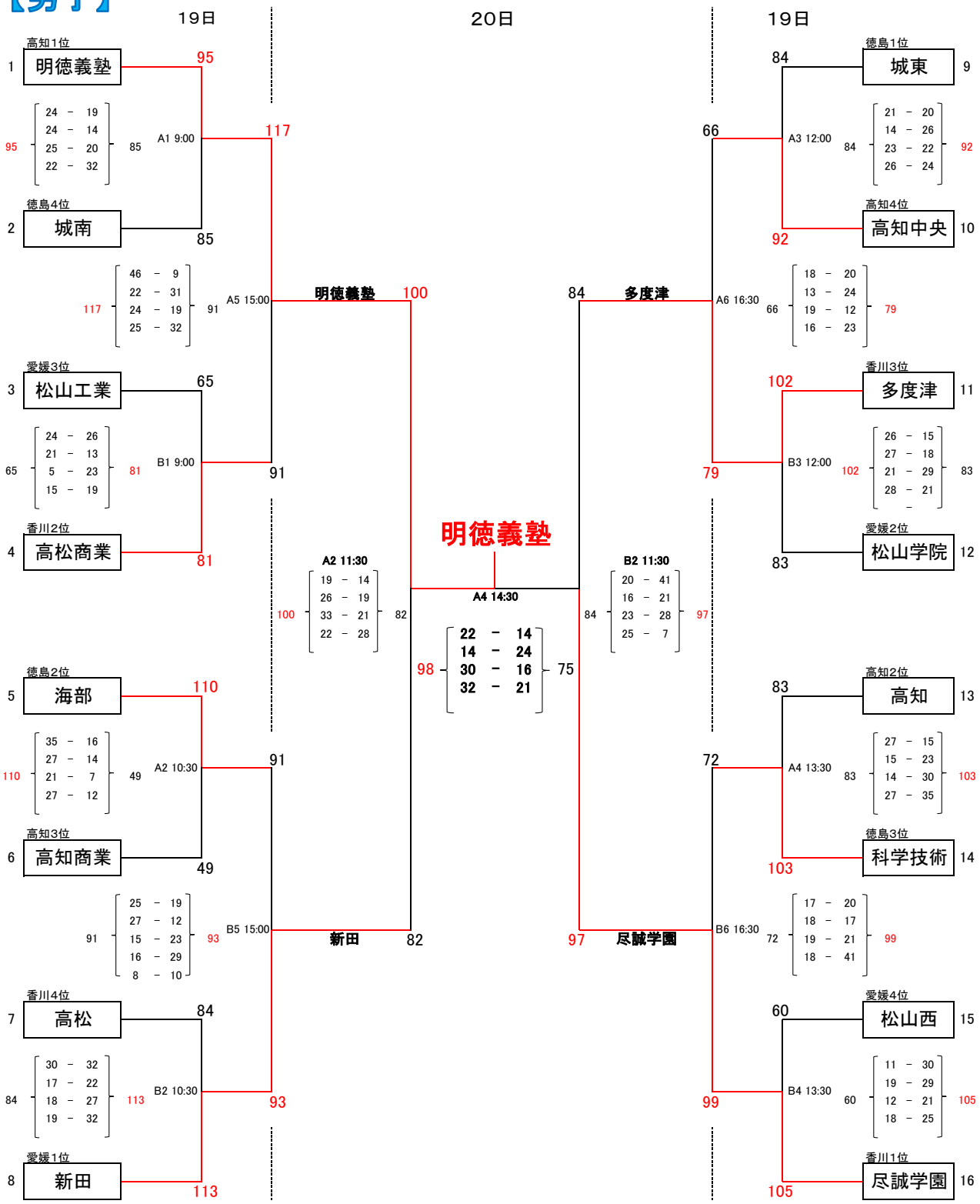

令和3年度　第74回四国高等学校バスケットボール選手権大会

令和3年6月19日(土)、20日(日)　　A･Bコート…高松市総合体育館　C･Dコート…香川総合体育館
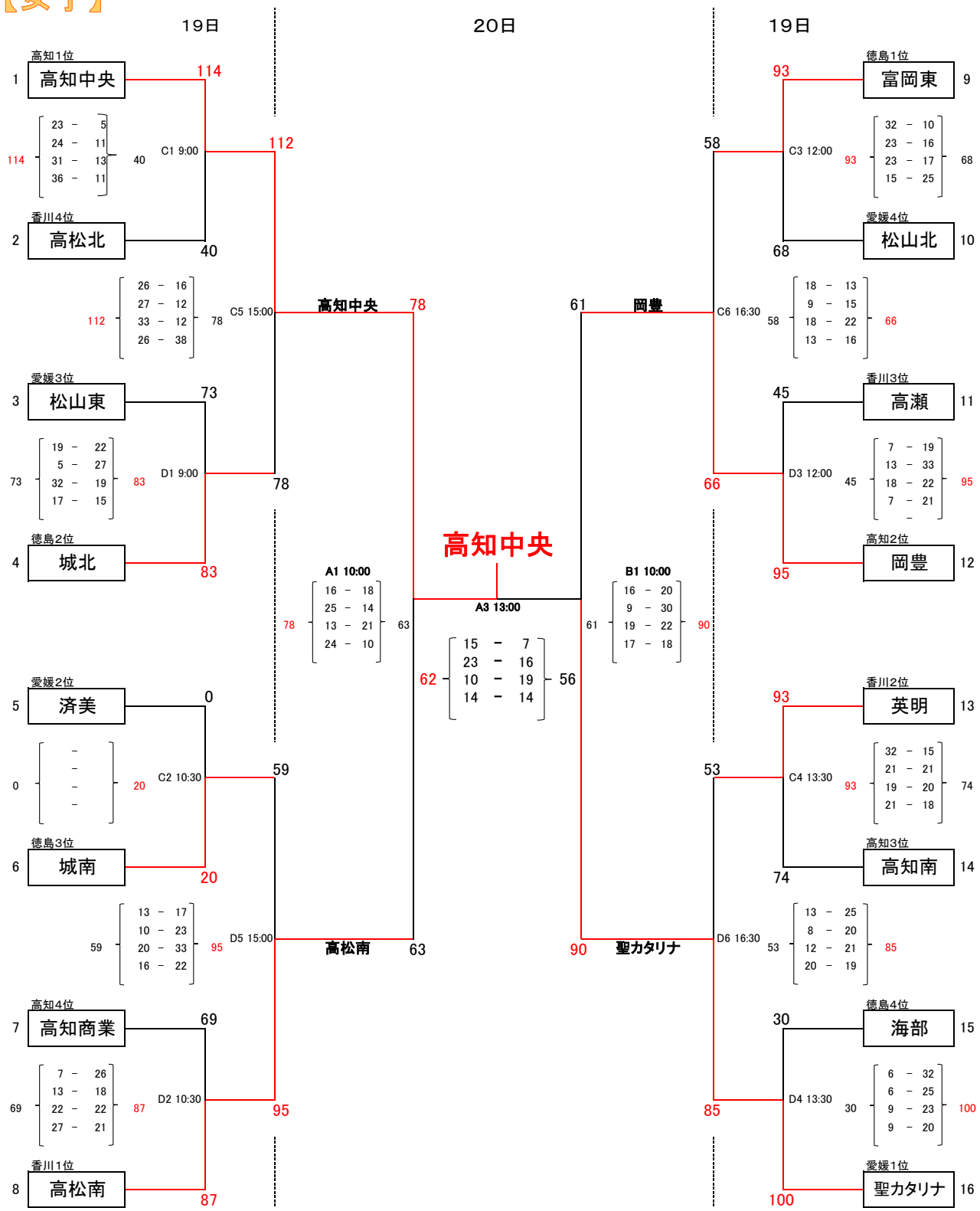
【女子】