【個人対抗エペ・女子】　　6名あがり

	県	学校名	氏名		1	2	3	4	5	勝数	勝率	突数	被突数	突数－被突数	シード順位
1プール	徳島	城ノ内	西岡　舞	1		1	2	0		0	0	3	13	−10	0
	香川	三本松	清川　みずき	2	V5		V3	1		2	0.67	9	6	3	2
	香川	高松北	山下　栞	3	V3	1		0		1	0.33	4	6	−2	6
	愛媛	三島	川瀧　彩加	4	V5	V4	V1			3	1	10	1	9	1
				5											

	県	学校名	氏名		1	2	3	4	5	勝数	勝率	突数	被突数	突数－被突数	シード順位
2プール	香川	高松北	松岡　咲希	1		V5	V5	4		2	0.67	14	13	1	4
	愛媛	三島	白峰　杏美	2	4		V4	V5		2	0.67	13	11	2	3
	愛媛	三島	佐藤　麻衣	3	4	3		V5		1	0.33	12	10	2	5
	香川	三本松	濵野　未菜	4	V5	3	1			1	0.33	9	14	−5	0
				5											

	県	学校名	氏名		1	2	3	4	5	勝数	勝率	突数	被突数	突数－被突数	シード順位
3プール				1											
				2											
				3											
				4											
				5											
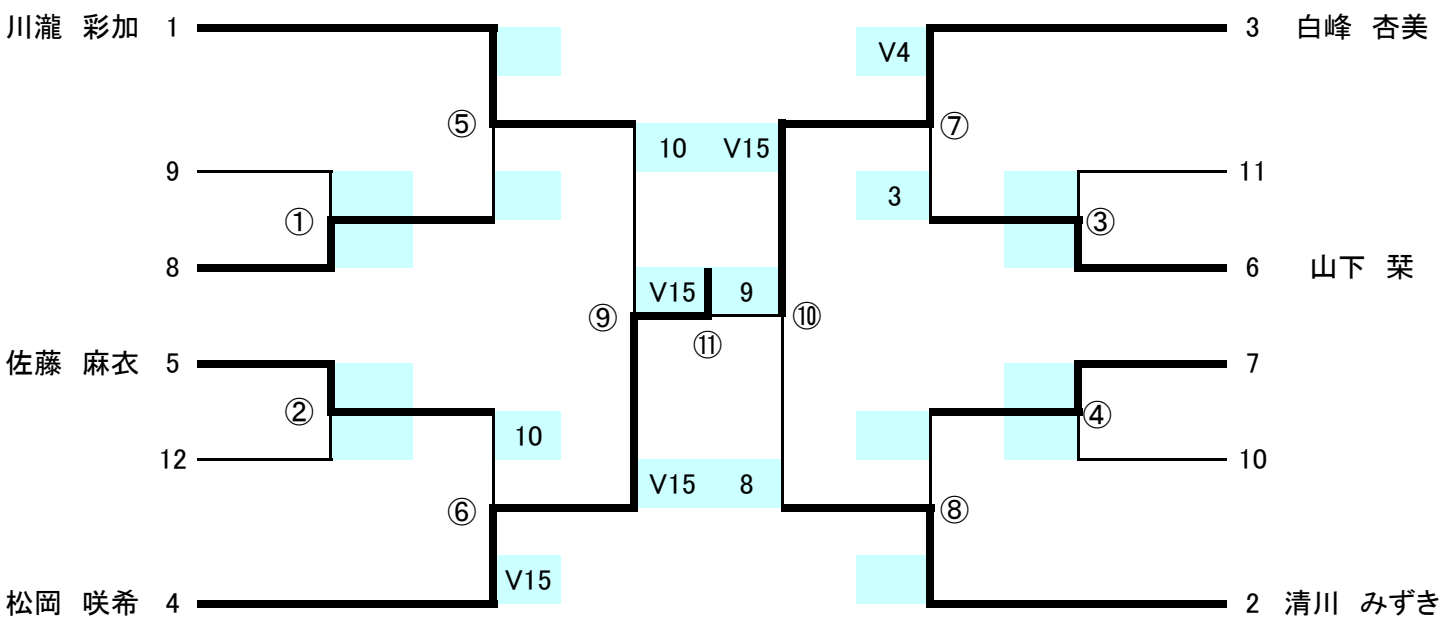
トーナメント