平成31年4月20日　丸亀市総合運動公園

第６回香川県高等学校ソフトテニスシングルス大会

男子の部

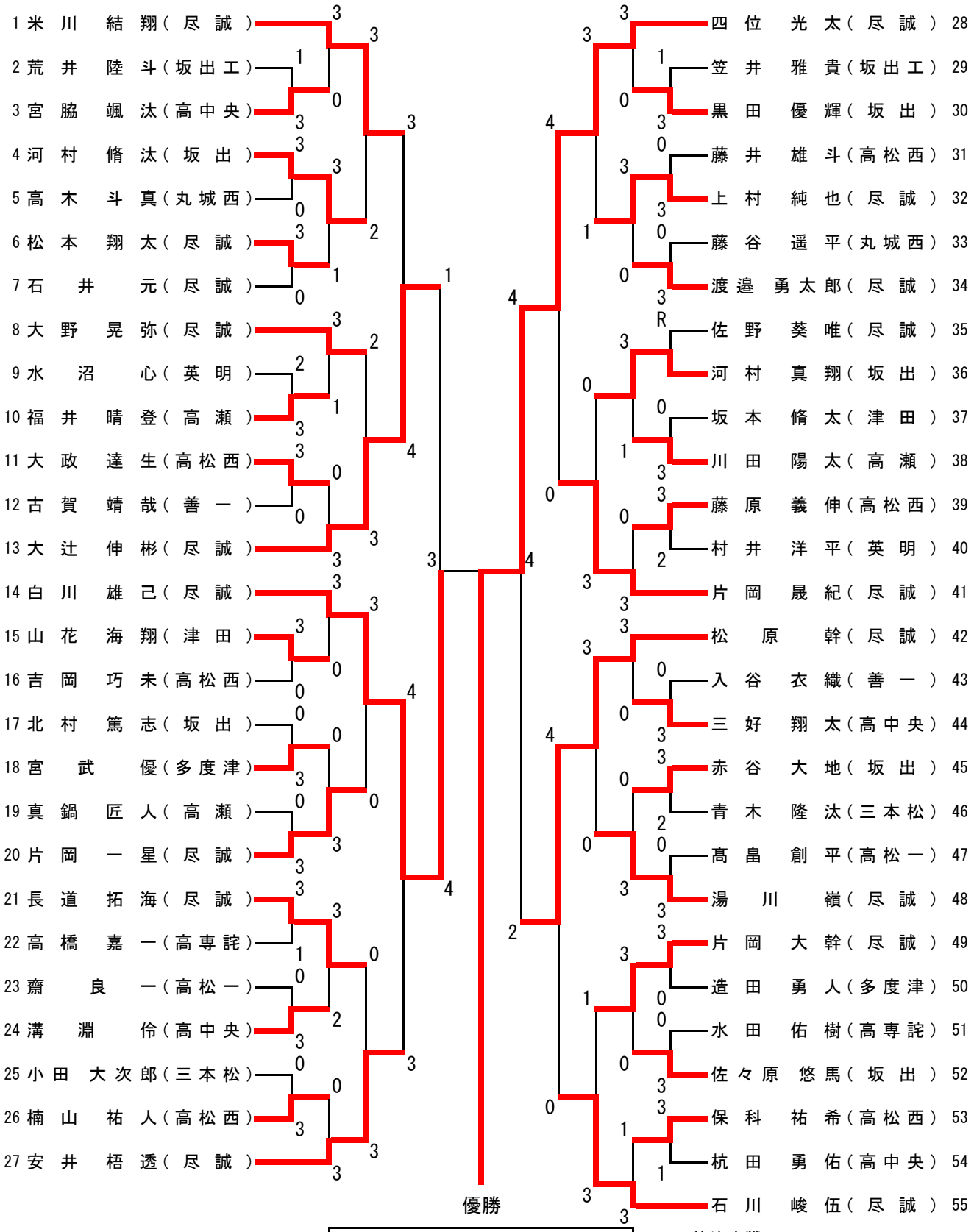

四位　光太（尽誠）

３位決定戦
大辻伸彬④－３松原　幹