令和元年8月19日　香川県営テニス場
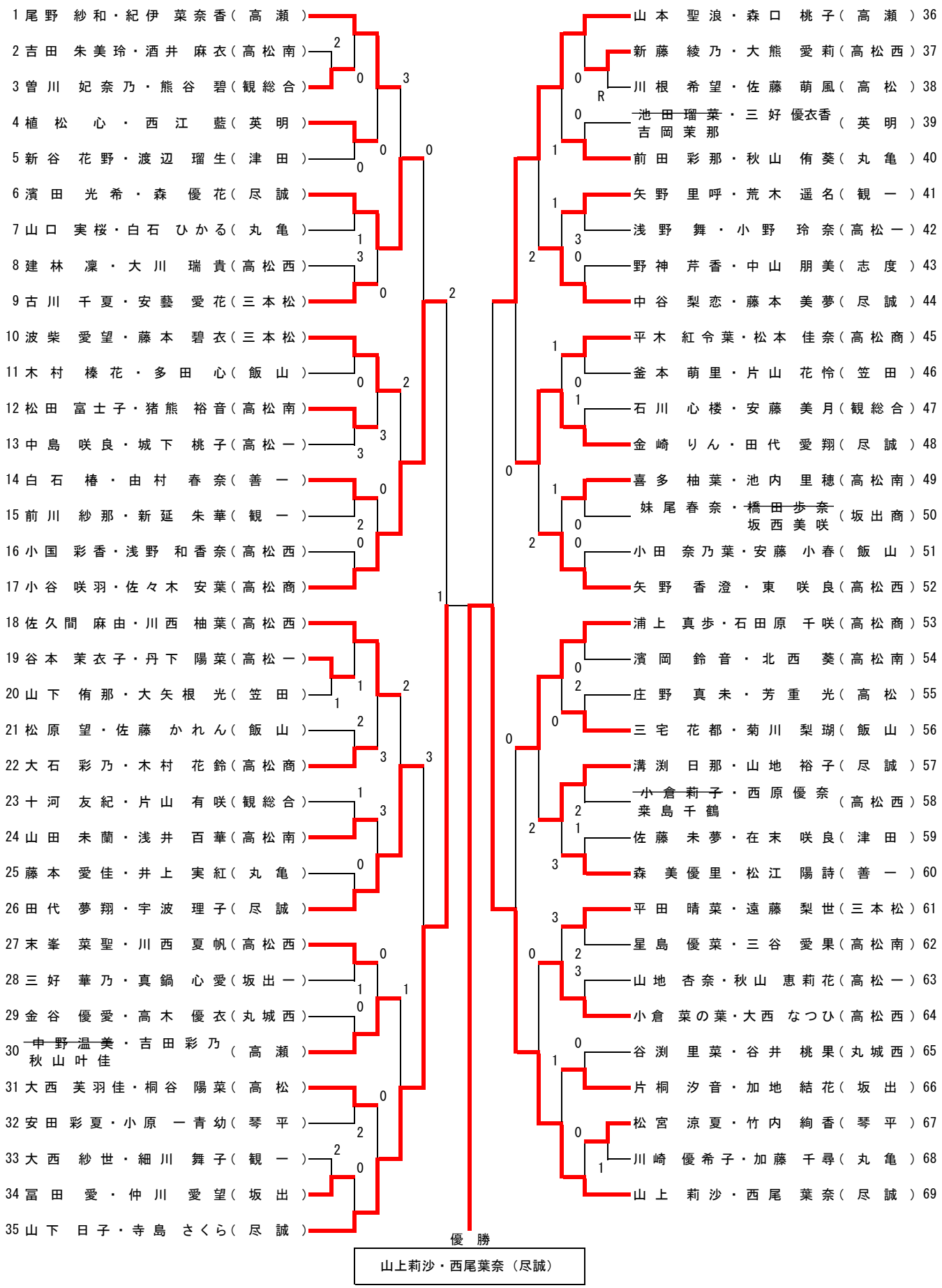
令和元年度　香川県高等学校夏季ソフトテニス大会　女子の部