令和3年10月31日　県営テニス場
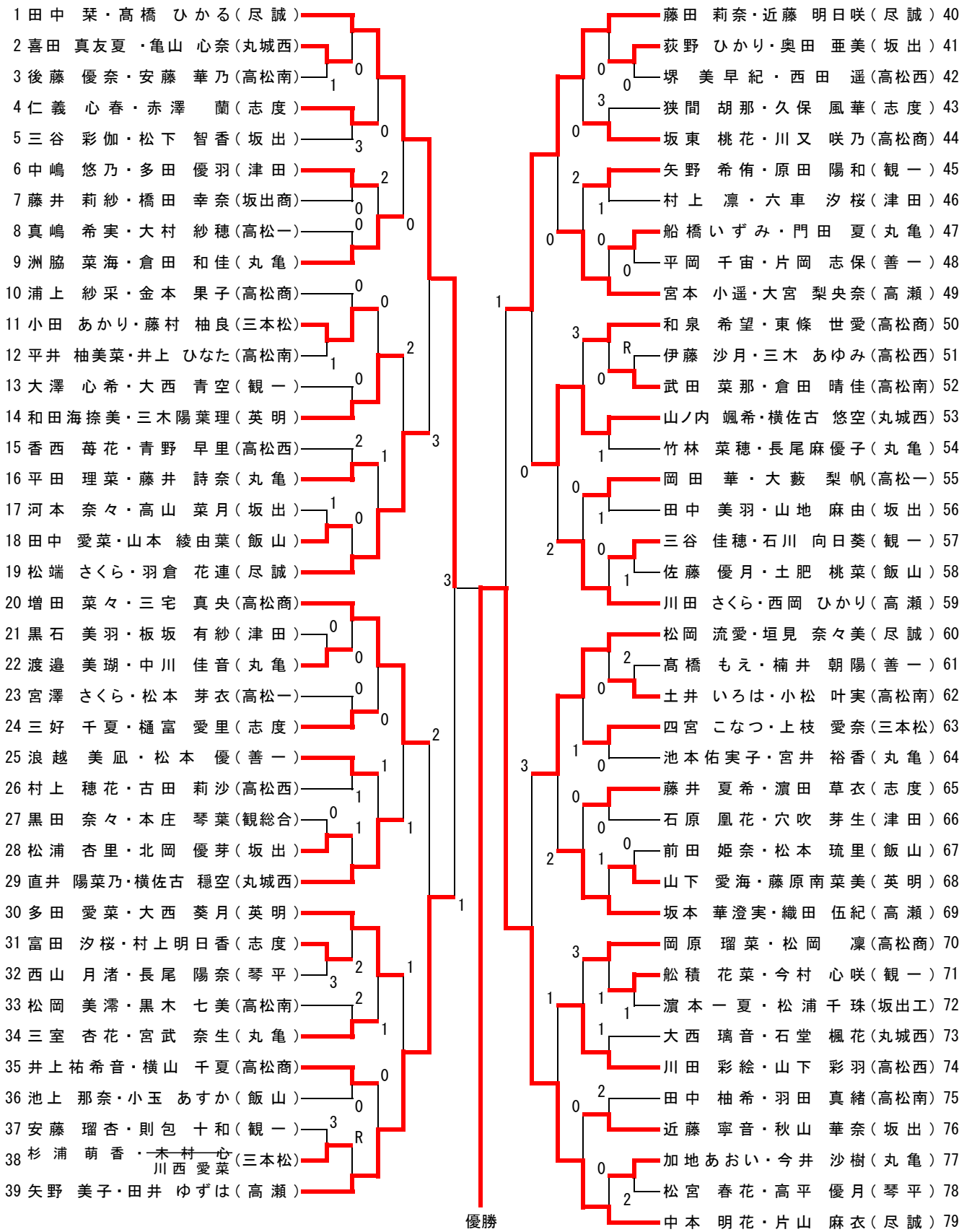
令和３年度香川県高等学校新人ソフトテニス競技大会個人戦　女子の部