令和4年10月30日　県営テニス場

令和４年度香川県高等学校新人ソフトテニス競技大会個人戦　女子の部

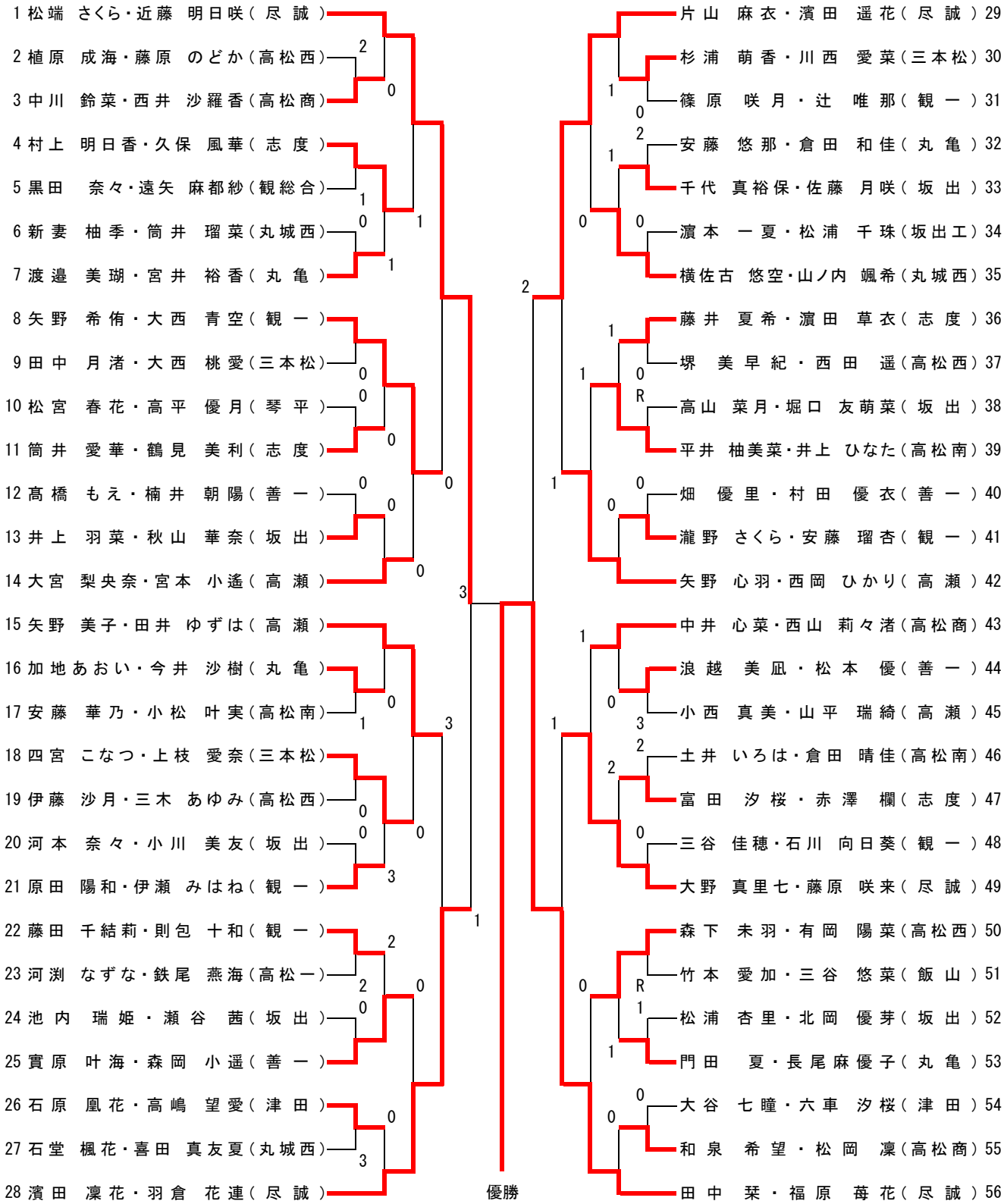

田中　栞・福原　苺花（尽誠）