令和7年8月18日　香川県営テニス場
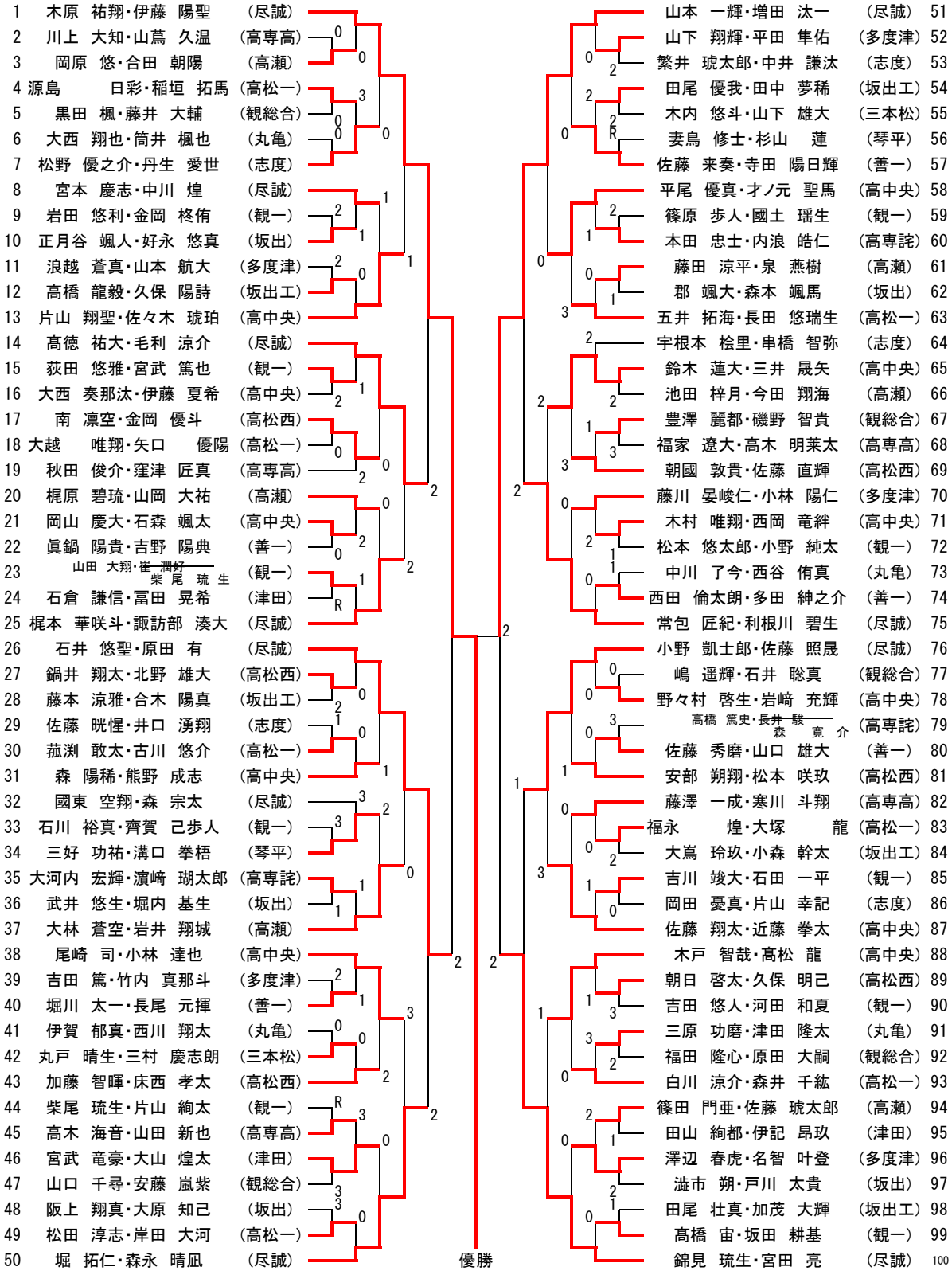
令和７年度香川県高等学校夏季ソフトテニス大会　男子の部