令和8年4月18日　県営テニス場

令和８年度国民スポーツ大会ソフトテニス競技少年の部第１次香川県選手選考会

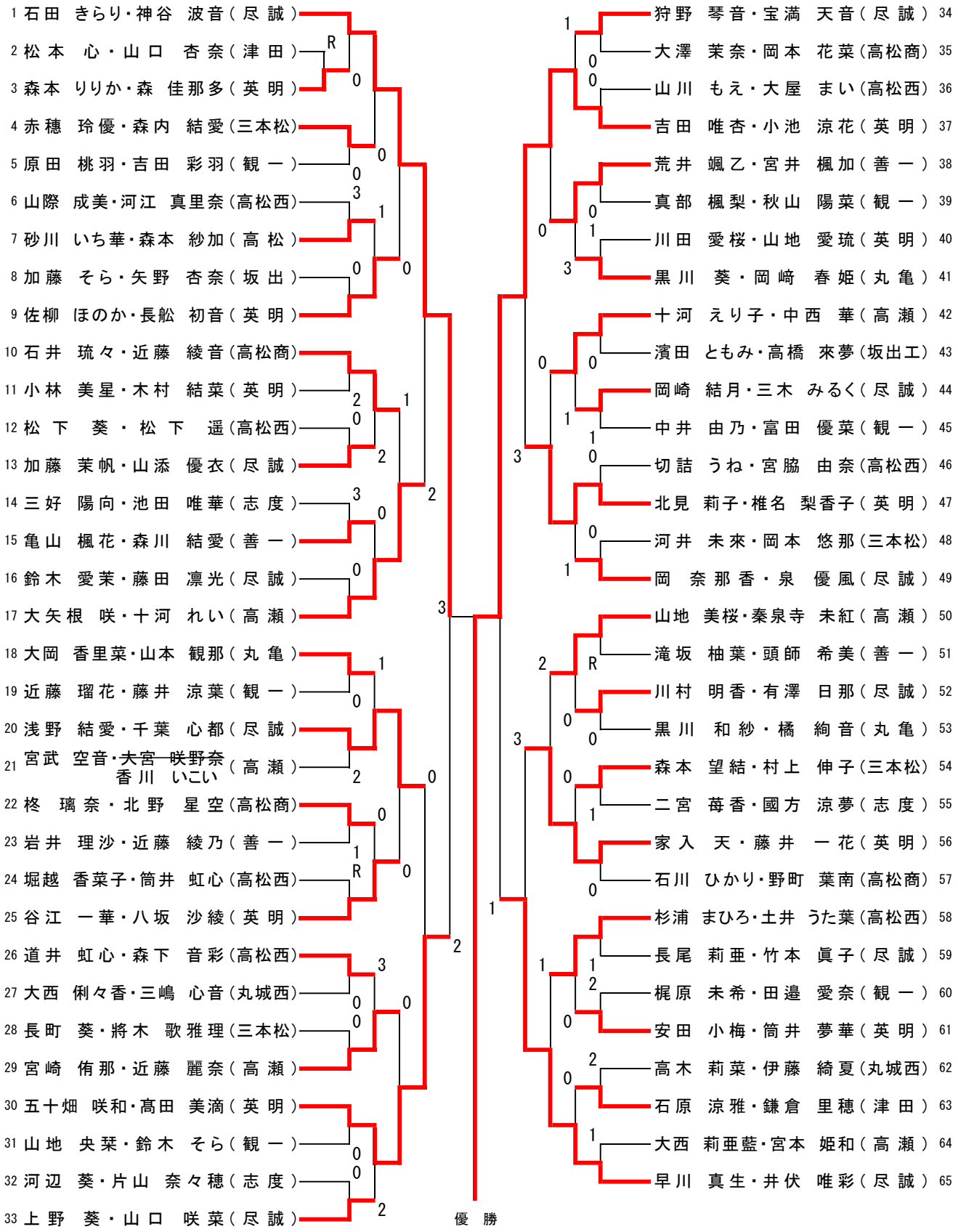

吉田唯杏・小池涼花（英明）