平 成 ２ ２ 年 度　香 川 県 高 等 学 校 卓 球 強 化 大 会

期日：平成23年2月12日(土)
会場：県立体育館

男子学校対抗の部

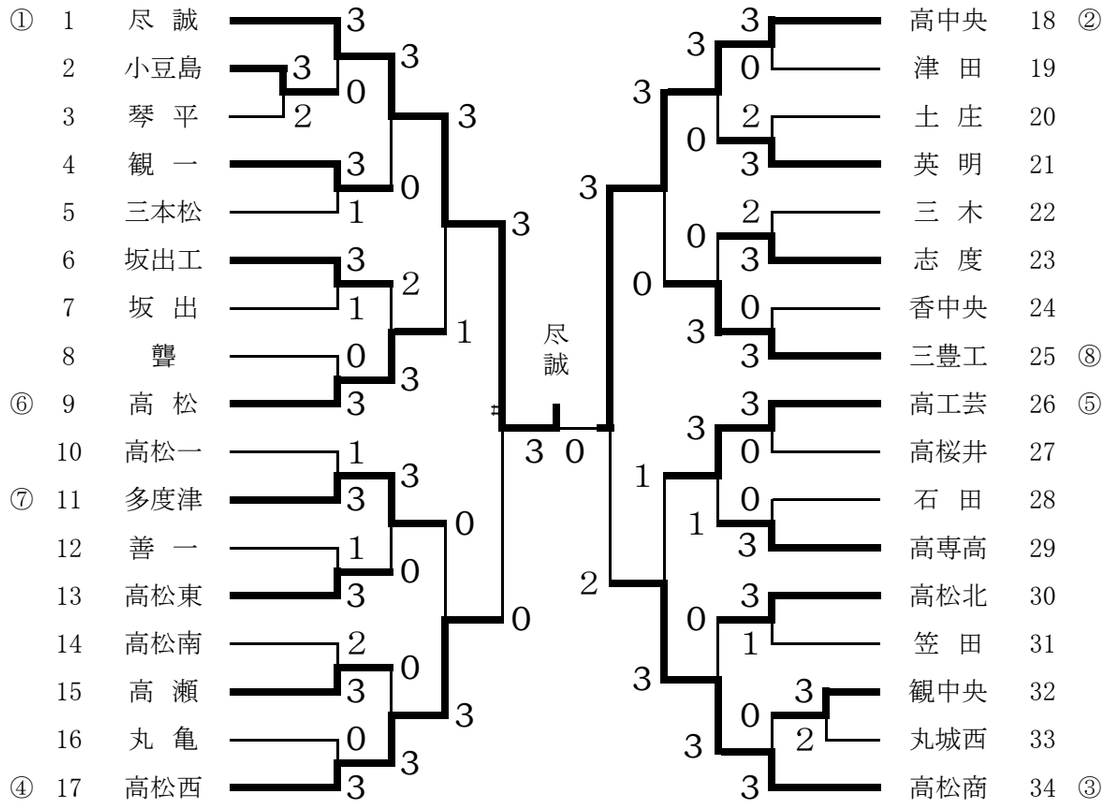

〈3･4位決定戦〉

（　高松西　）　０ － ３　（　高松商　）

〈5～8位決定戦〉

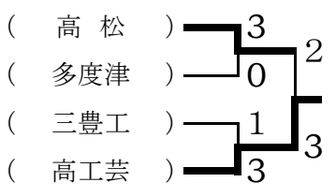

〈7･8位決定戦〉

（　多度津　）　３ － １　（　三豊工　）

〈決勝戦〉

校名	T	2	D		4	L
尽　誠	小川	新山	中平	新山	酒井	中平
3	11 11 11	9 11 11 11	11 7 11 11			
対	| | | | |	| | | | |	| | | | |		| | | | |	| | | | |
0	6 7 7	11 3 2 9	8 11 7 7			
高中央	森永	爲久	森永	鶴身	鶴身	稲田

女子学校対抗の部

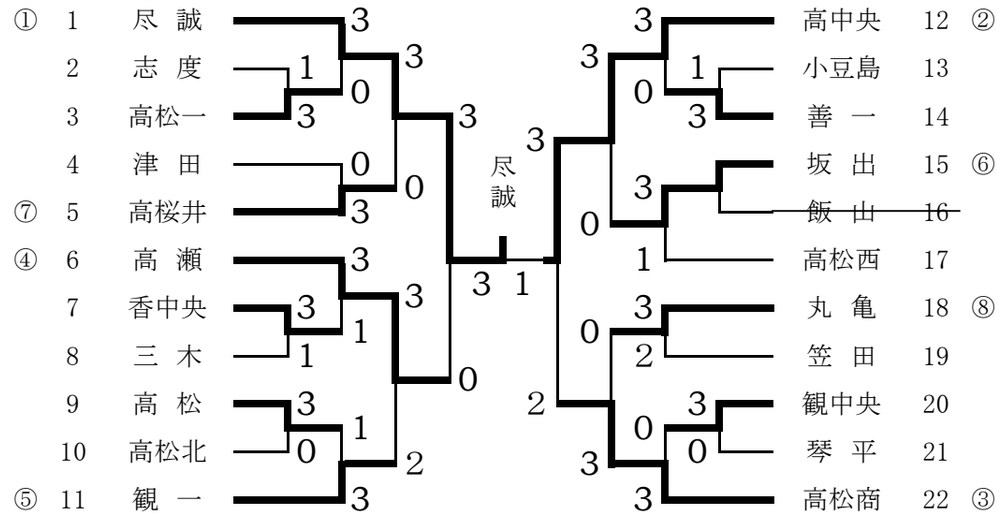

○番号は春季強化大会のシード

〈3･4位決定戦〉

（　高　瀬　）　０ － ３　（　高松商　）

〈5～8位決定戦〉

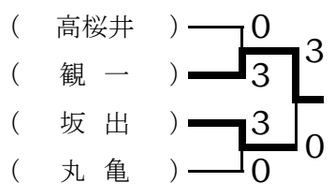

〈7･8位決定戦〉

（　高桜井　）　３ － １　（　丸　亀　）

〈決勝戦〉

校名	T	2	D		4	L
尽　誠	西	上原	西	礒野	図司	礒野
3	11 11 11	2 5 7	11 11 9 5 11		11 11 11	
対	| | | | |	| | | | |	| | | | |		| | | | |	| | | | |
1	7 7 6	11 11 11	9 9 11 11 9		8 5 6	
高中央	澤村	宮花	宮花	泉	泉	赤岩