第67回　四国高等学校バレーボール選手権大会

＜女子の部＞
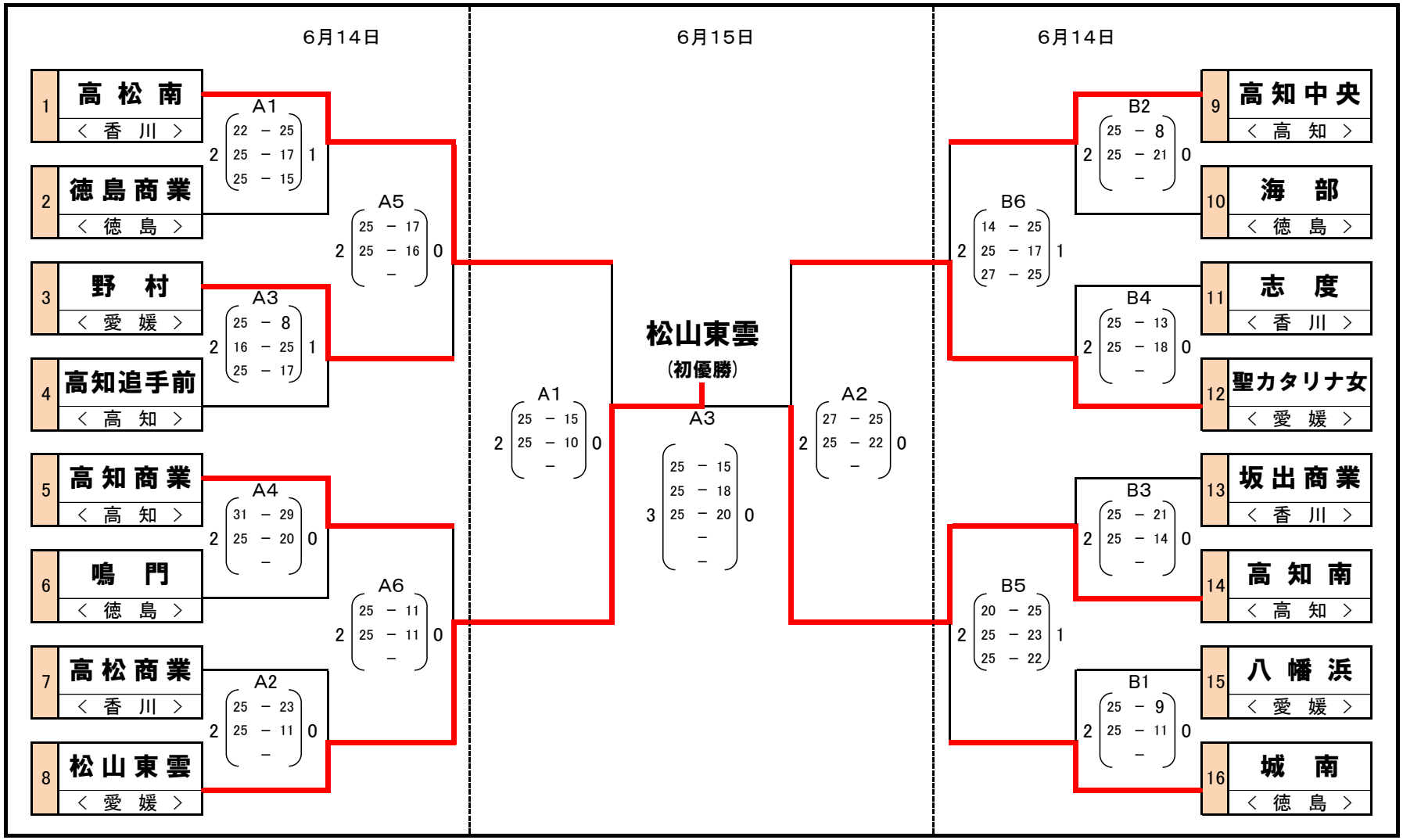
会場:高松市総合体育館